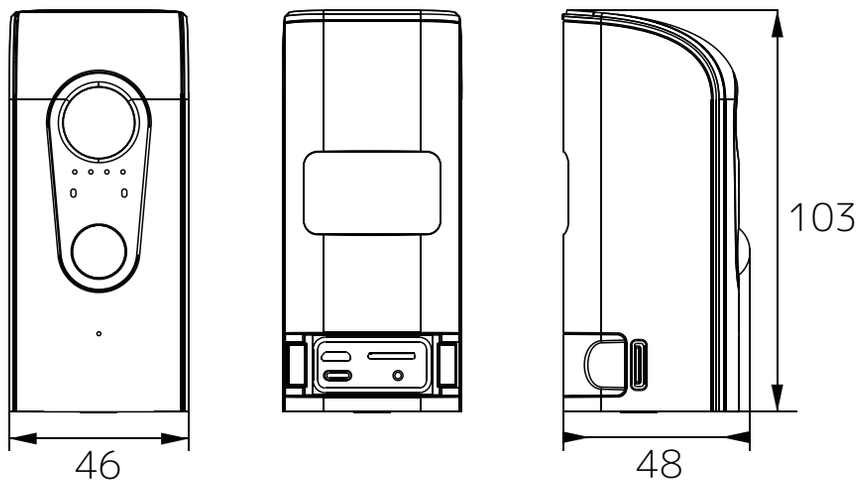


単位：mm

| | |
|---|---|
| 型番 | RL076C |
| レンズ | f2.1mm固定レンズ（水平画角110°） |
| 映像圧縮方式 | H.264 |
| 音声 | 双方向通話（マイク・スピーカー内蔵） |
| WiFi | IEE802.11b/g/n (2.4GHz)(5.0GHz非対応) |
| 赤外線照射距離 | 最大5m |
| センサー | PIR（人感センサー） |
| 動体検知 | 検知後約8秒間録画、その後検知がない場合スリープモードに入る |
| 充電方法 | 5V/1A MicroUSBケーブル / アダプター付属なし |
| サイズ | 48×46×103mm |
| 対応ストレージ | 最大128GB MicroSDカード / 推奨64GB以下 |
| 重量 | 173g |
| バッテリー | 3350mAh（10回/日の動体検知があった場合、約90日間待機可能） |
| 防水設計 | IP65 |
| 使用条件 | -10℃～50℃ / 湿度95%以下 |
| 付属品：充電用USBケーブル/取扱説明書/取付用マグネットパネル/取付用両面テープ | |
| 取付用ビス/取付用ベルト/PIR調整器具 | |