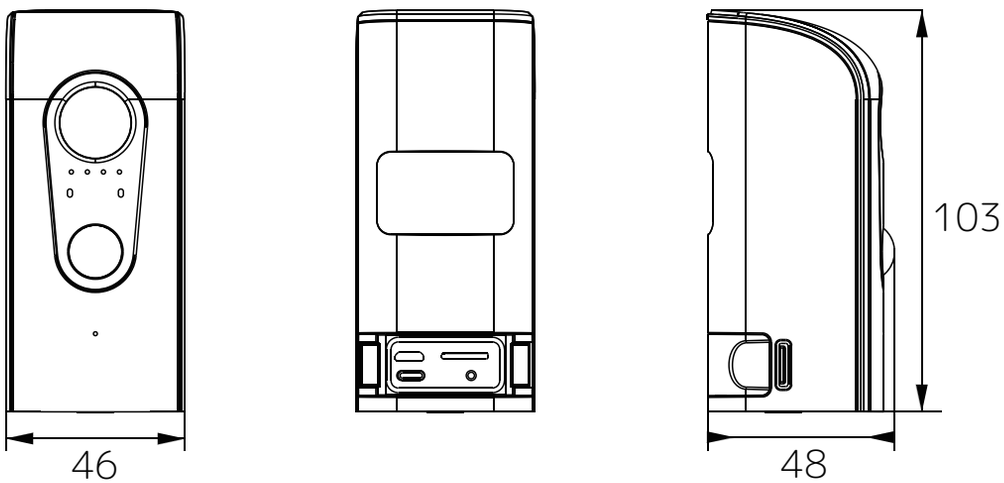

単位：mm

型番	SCC120AB
レンズ	f2.1mm固定レンズ（水平画角110°）
映像圧縮方式	H.264
音声	単方向通話
WiFi	IEE802.11b/g/n (2.4GHz)
赤外線照射距離	最大5m
センサー	PIR（人感センサー）
動体検知	検知後約15秒間録画、その後検知がない場合スリープモードに入る
充電方法	5V/1A MicroUSBケーブル
サイズ	48×46×103mm
対応ストレージ	最大32GB MicroSDカード
重量	180g
バッテリー	3400mAh（10回/日の動体検知があった場合、約60日間動作可能）
防水設計	IP65
使用条件	-10℃～50℃ / 湿度95%以下
付属品：充電用USBケーブル/取扱説明書/取付用マグネットパネル/取付用両面テープ	
取付用ビス/取付用ベルト/PIR調整器具	