本体部分

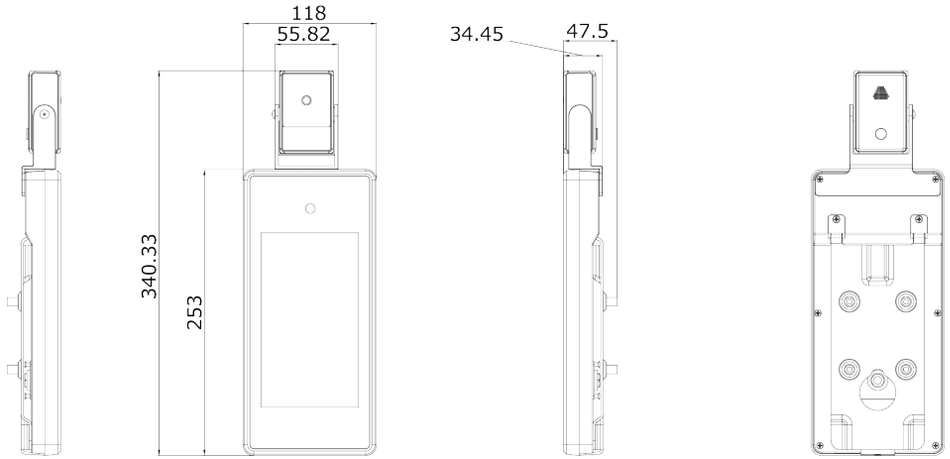

スタンド部分

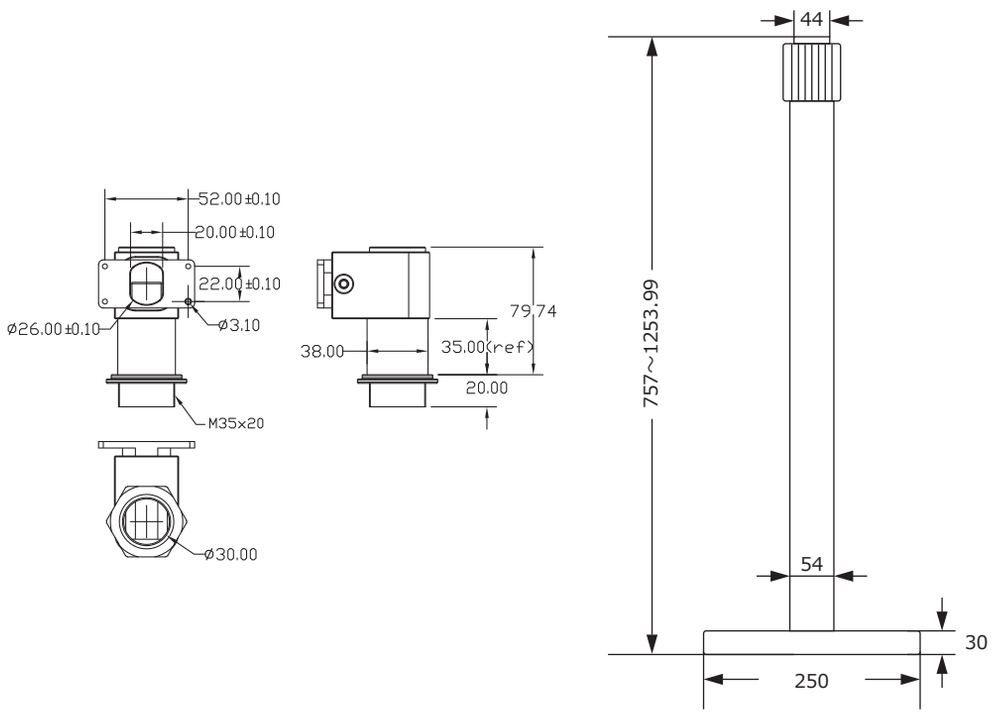

単位：mm

型番	RLP066D
測定温度精度	±0.3℃
測定可能距離	1m以内(最適距離50cm)
検出器	Uncooled vanadium oxide cokeplane sensor
観測機器	Microbolometer
液晶サイズ	7インチ
LCD素材	IPS
解像度	1024×600
設置方法	ポールスタンド式
素材	アルミニウム合金
推奨設置環境	屋内
	温度:16~35℃ / 湿度: 70%未満
サイズ	ϕ250×高1100~1594mm(本体、ポールスタンド含む)
重量	8.8Kg(本体、ポールスタンドスタンド含む)